ALD

engineering company

Запоріжжя,
Південне шосе 78А

www.aldholding.com

ПЕРВИННЕ (МОБІЛЬНЕ) УКРИТТЯ

«ОБЕРІГ»

Укриття відповідає рівню захисту згідно з ДСТУ 9329:2025
«Первинні (мобільні) укриття.
Основні параметри та методи випробування»

20 / 30 / 40 / 50 ОСІБ

Опис укриття та модельний ряд

Первинне (мобільне) укриття «ОБЕРІГ» модульного типу виробництва ТОВ «АЛД ІНЖИНІРИНГ ТА БУДІВНИЦТВО» призначене для короткострокового, до 4 годин, захисту населення шляхом зменшення непрямої дії звичайних засобів ураження під час воєнних (бойових) дій.

Укриття запроєктовано згідно з ДСТУ 9329:2025 «Первинні (мобільні) укриття. Основні параметри та методи випробування». Передбачені захисні властивості: стійкість до повітряної ударної хвилі, пробиття (проникнення) уламками та утворення вторинної фрагментації бетону на внутрішній поверхні.

Конструктивне рішення — збірні залізобетонні елементи стін, підлоги та покриття. Планування передбачає основне приміщення, два тамбури та два ґанки з розосередженими входами/виходами.

Конструктивні та планувальні рішення

Передбачено доступність для маломобільних груп населення, місця для людей на кріслах колісних, лавки для сидіння, природну вентиляцію та металеві антивандальні двері без порогів. Підлога має неслизьке покриття; покрівля — гідроізоляцію.

Внутрішнє оздоблення, обладнання та системи відповідають санітарним і протипожежним нормам. Опоряджувальні матеріали повинні мати позитивний висновок санітарно-гігієнічної експертизи та відповідають ДСТУ й застосовним технічним регламентам. Допускається заміна на аналоги (з аналогічними властивостями) за погодженням із замовником.

Продумана конструкція. Посилений захист.

Залізобетонне укриття «ОБЕРІГ» поєднує міцну конструкцію, додаткові протиуламкові рішення та зручне планування для перебування людей.

Ключові переваги

Міцність у кожній деталі. Залізобетонні конструкції з посиленим армуванням сталлю класів А500С та А240 за ДСТУ 3760 формують міцний каркас укриття.

Масивні захисні стіни. Товщина стін забезпечує міцність і жорсткість конструкції.

Додатковий протиуламковий захист. У бетоні стін і покриття передбачено протиуламкову сітку, яка зменшує ризик потрапляння уламків бетону всередину приміщення.

Захищені входи. Г-подібні конструкції біля обох входів перешкоджають прямому потраплянню уламків до тамбурів.

Два окремі виходи. Планування з двома тамбурами та окремими виходами назовні забезпечує альтернативний шлях виходу з укриття.

Простір для зручного перебування. Висота приміщення забезпечує комфортне пересування та користування внутрішнім простором.

Розрахункова стійкість до ударної хвилі. Конструкцію розраховано на дію надмірного тиску у фронті повітряної ударної хвилі щонайменше 100 кПа.

Міцний бетон для тривалої експлуатації. Для стін, покриття та захисних конструкцій входів застосовують бетон класу С35/45 із марками водонепроникності W8 та морозостійкості F150.

Залізобетонна підлога — додаткова жорсткість. Плита завтовшки 200 мм із бетону класу С35/45, марок W8 та F150, армована сталлю А400С, сприймає експлуатаційні навантаження та сприяє цілісності й стійкості всієї конструкції.

Основні технічні характеристики

розраховано для укриття на 50 осіб

Параметр	Характеристика
Висота від планувальної відмітки	3,10 м
Основне приміщення	35,82 м²; внутрішні розміри 11,94 × 3,00 м
Розрахункова площа та об'єм	Не менше 0,60 м² на особу; за природної вентиляції — не менше 1,75 м³ на особу
Місця для маломобільних людей	Із розрахунку 10% місткості. Місця для людей на кріслах колісних — 5% місткості (3 місця), кожне не менше 0,90 × 1,30 м
Місця для сидіння	Одноярусні; висота від підлоги 0,45 м; розмір у плані не менше 0,45 × 0,45 м на одну людину
Допоміжні простори	Два тамбури по 4,50 м²; два ґанки по 3,00 м²
Залізобетонні елементи	Зовнішні стіни — 300 мм; покриття — 300 мм; плити підлоги — 200 мм
Вентиляція	Природна; 6 круглих фасадних решіток ЖР-1
Входи та виходи	Два розосереджені ходи на протилежних стінах; дві пари дверей Д-1/Д-2
Двері	Металеві, без порогів; 950 × 2050 мм
Пандуси	Металеві, ширина 1200 мм, ухил 1:12
Основа під плитами підлоги	Щебенева подушка 200 мм; фракція щебеню 20–40 мм

Опорядження: фасади — тинькування до 20 мм і фарбування. Кольори погоджуються із замовником. Залізобетонні конструкції мають відповідати ДСТУ Б В.2.6-2:2009.

Об’ємно-планувальне рішення

Загальний вигляд

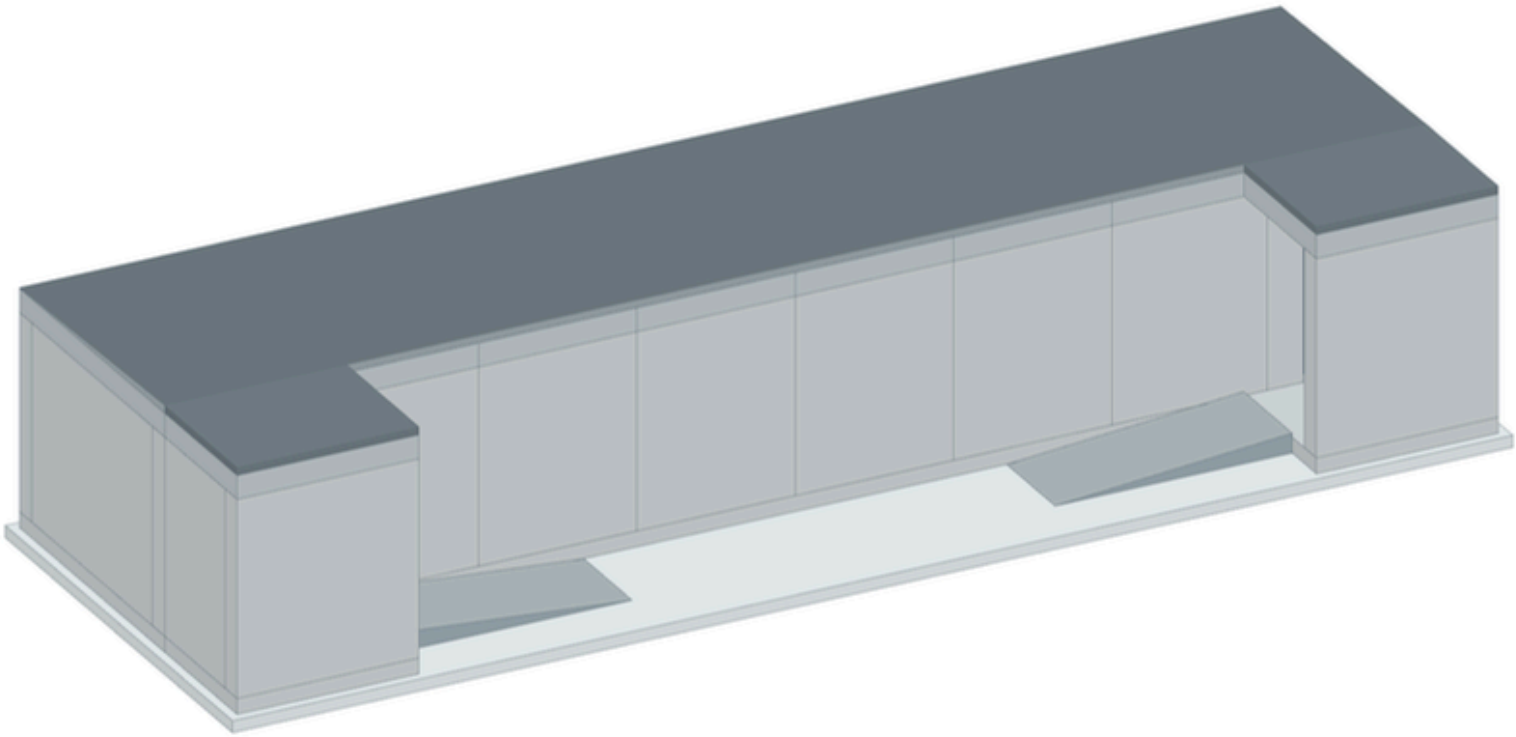

Вигляд зі знятою покрівлею

укриття на 50 осіб

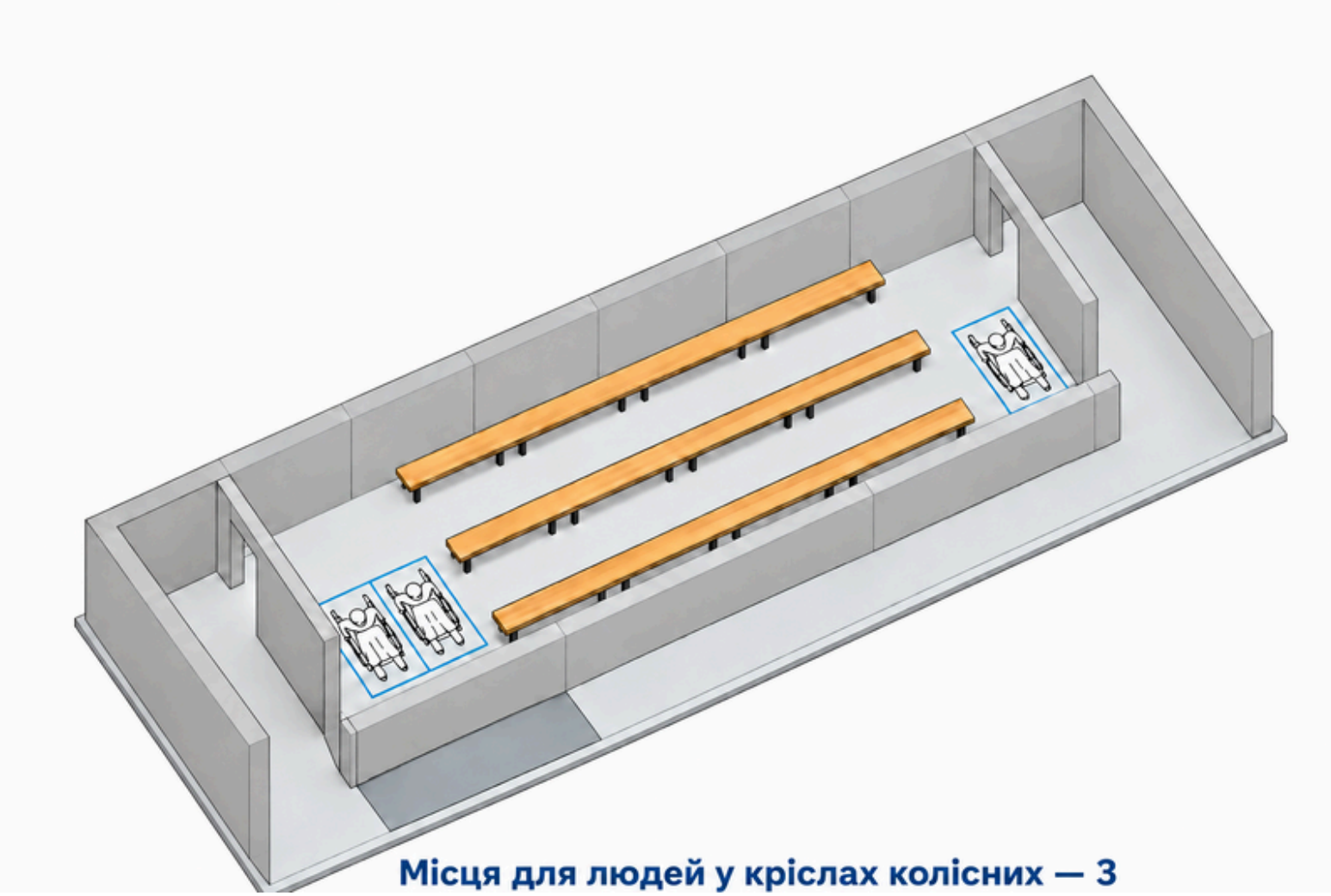

На схемі показано основне приміщення, два тамбури, два ґанки, пандуси та розміщення лавок. Блакитним позначено три місця для людей у кріслах колісних.

План та розрізи

укриття на 50 осіб

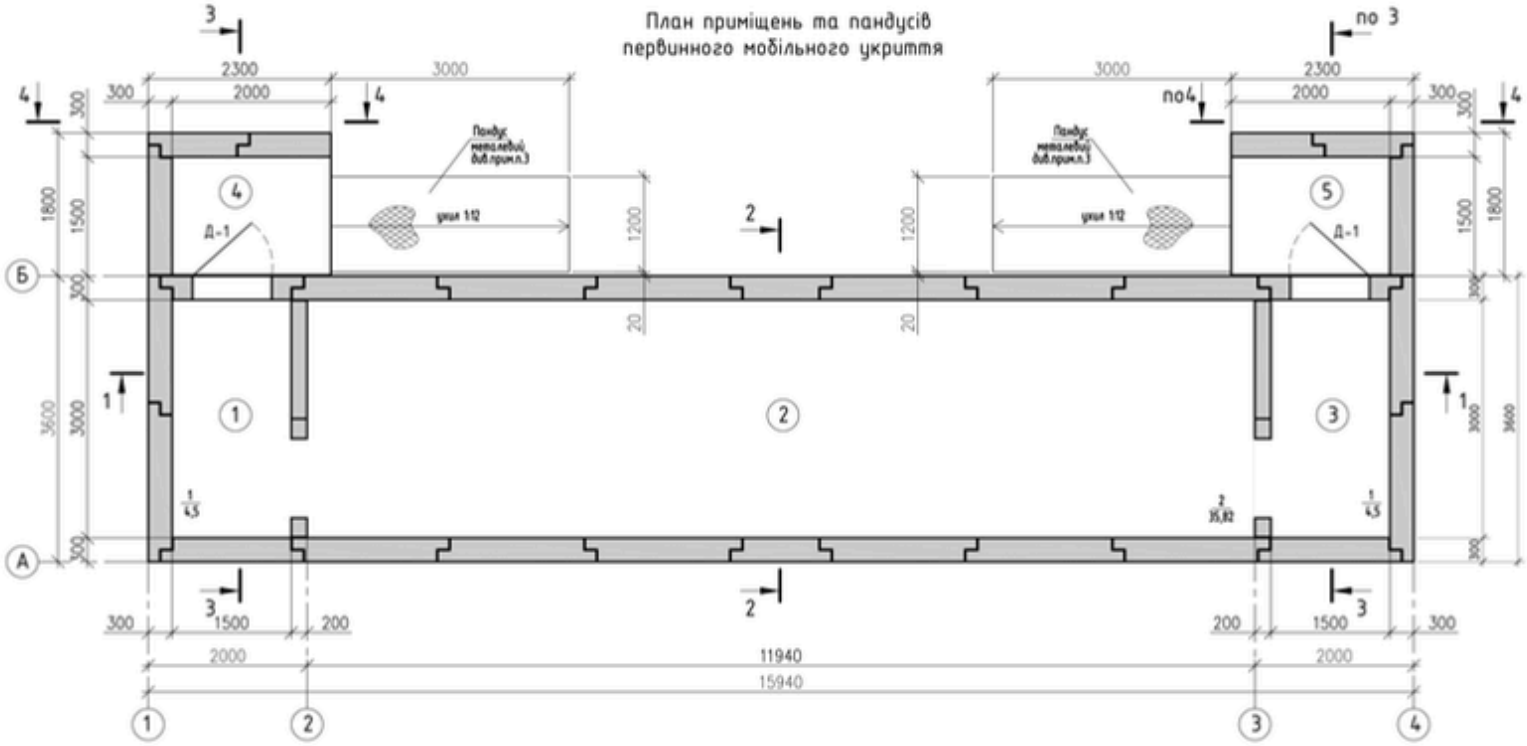

1 — тамбур 1; 2 — основне приміщення; 3 — тамбур 2; 4, 5 — ґанки

Поздовжній та поперечний розрізи

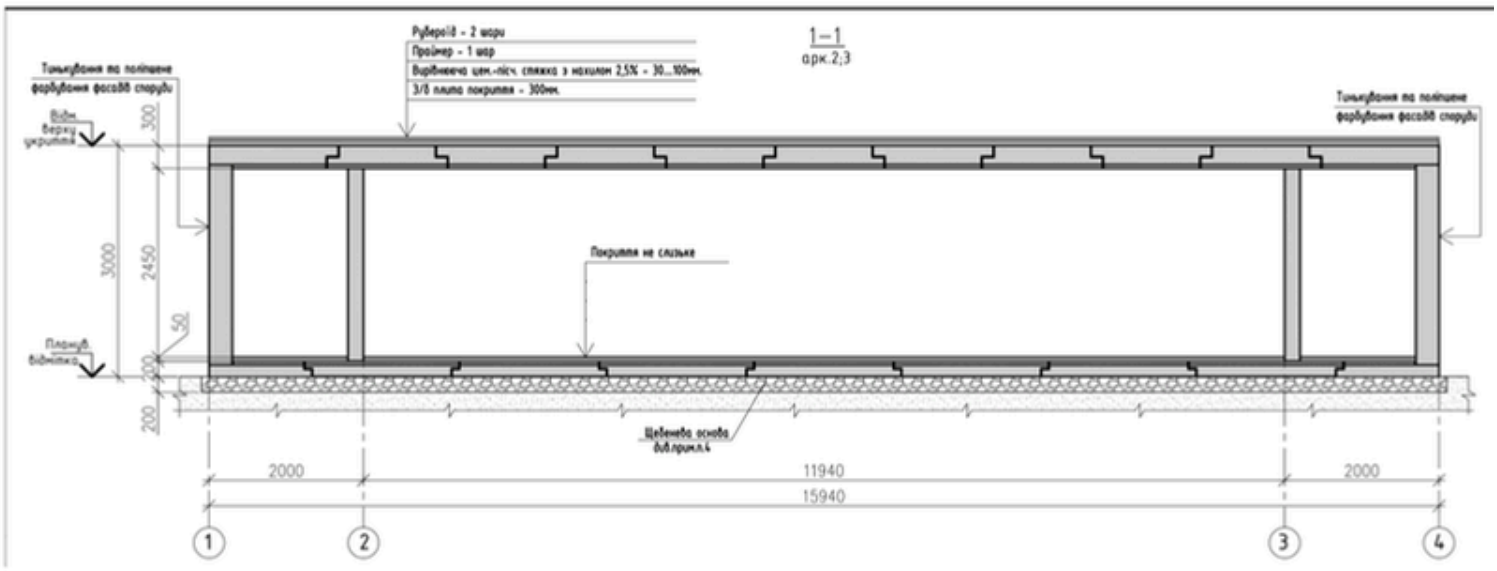

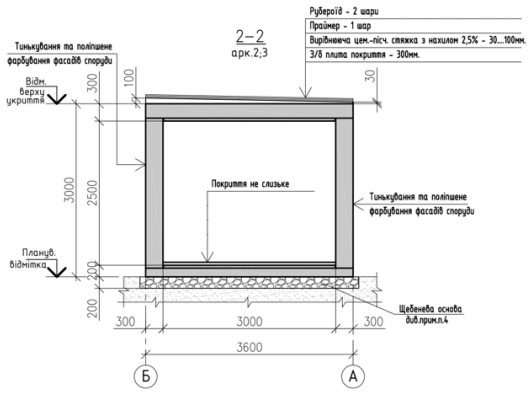

Зовнішні стіни та покриття — 300 мм. Плити підлоги — 200 мм. Висота основного приміщення у просвіті — 2450 мм

Нормативні та підтвердні документи

Проєктування первинного мобільного укриття

Первинне (мобільне) укриття «ОБЕРІГ» запроєктовано згідно з ДСТУ 9329:2025 «Первинні (мобільні) укриття. Основні параметри та методи випробування».

Захист конструкцій від корозії за ДСТУ Н Б В.2.6-186:2013; проєктування й виготовлення армованих конструкцій з дотриманням ДСТУ Б В.2.6-205:2015. Організація робіт — за ДБН А.3.1-5:2016; охорона праці та промислова безпека — за ДБН А.3.2-2:2009 (НПАОП 45.2-7.02-12).

Технічні умови на продукцію

Технічні умови ТУ У236.0-43173964-005:2026 ПЕРВИННЕ (МОБІЛЬНЕ) УКРИТТЯ “ОБЕРІГ”

Технічні умови ТУ У236.0-43173964-005:2026 ПЛИТИ, ПАНЕЛІ ТА БЛОКИ ЗАЛІЗОБЕТОННІ ДЛЯ ЗБИРАННЯ ПЕВИННОГО (МОБІЛЬНОГО) УКРИТТЯ «ОБЕРІГ»

Технічні умови ТУ У 41.0-431173964-004:2026 СПОРУДИ ЦИВІЛЬНОГО ЗАХИСТУ ПЕРВИННІ (МОБІЛЬНЕ) УКРИТТЯ ТИПУ ПМУ «ОБЕРІГ»

Комплектація первинних(мобільних) укриттів “ОБЕРІГ” залежно від місткості

Склад робіт і комплектації	20 осіб	30 осіб	40 осіб	50 осіб
Комплект залізобетонних конструкцій: стіни, перегородки, плити підлоги й покриття, Г-елементи вхідної групи	Включено	Включено	Включено	Включено
Комплекс підготовчих і монтажних робіт з улаштування укриття	Включено	Включено	Включено	Включено
Гідроізоляція покрівлі та стін: матеріали й передбачені монтажні роботи; ґрунтування та фарбування зовнішньої поверхні	Включено	Включено	Включено	Включено
Зовнішні металеві двері та їх установлення	2 шт.	2 шт.	2 шт.	2 шт.
Лави для сидіння	Включено	Включено	Включено	Включено
Внутрішня електрична мережа з щитом автоматичних вимикачів, проводкою та необхідною кількістю вимикачів та світильників	Включено	Включено	Включено	Включено
Залізобетонні LEGO-блоки для захисту вентиляційних отворів від впливу вибухової хвилі	2 шт.	4 шт.	4 шт.	6 шт.
Пандуси	2 шт.	2 шт.	2 шт.	2 шт.
Підключення до зовнішніх інженерних мереж	за додатковою домовленістю	за додатковою домовленістю	за додатковою домовленістю	за додатковою домовленістю

Для отримання цінової пропозиції на укриття в потрібній комплектації надішліть запит на info@aldholding.com.

Натурні випробування укриття «ОБЕРІГ»

Зразок первинного мобільного укриття «ОБЕРІГ» пройшов натурні випробування, проведені науково-випробувальним відділом Національного університету оборони України.

Результати оформлено протоколом № 752-В/2026.

Згідно з висновком протоколу, зразок витримав випробування в частині стійкості до надмірного тиску повітряної ударної хвилі значенням не менше ніж 100аПа, а також на утворення вторинної фрагментації після впливу уражаючих факторів, що відповідає вимогам пункту 5.1 ДСТУ 9329:2025 «Первинні (мобільні) укриття. Основні параметри та методи випробування».



Укриття «ОБЕРІГ» перед натурними випробуваннями.



Натурні випробування укриття «ОБЕРІГ»: момент вибуху.



Укриття «ОБЕРІГ» безпосередньо після підриву.



Укриття «ОБЕРІГ» після вибуху.

Фото укриттів ОБЕРІГ







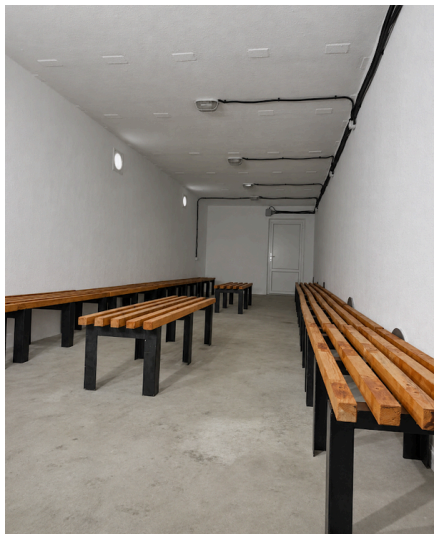

Фото укриттів ОБЕРІГ







